jedo DUO

jedo
DUO

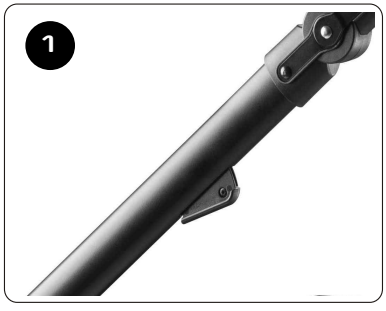
1

2

3

4

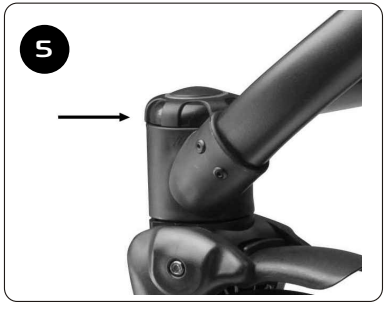
5

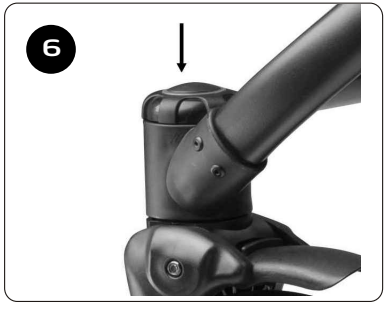
6

7

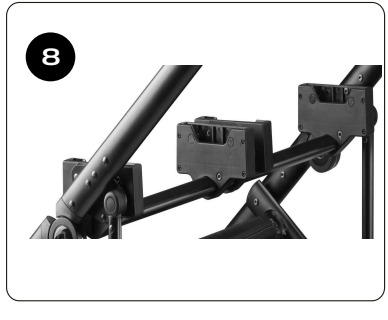
8

9

10

11

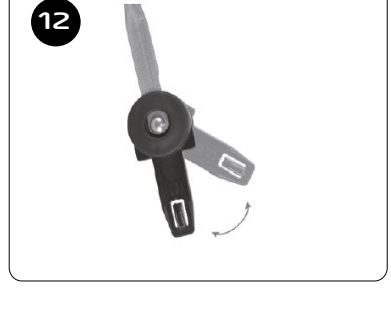
12

13

14

15

16

17

18

19

20

jedo DUO

WAŻNE ! PRZECZYTAJ UWAŻNIE I ZACHOWAJ NA PRZYSZŁOŚĆ JAKO ODNIESIENIE.

Wózek zgodny z normą: PN-EN 1888-1:2019-02

OSTRZEŻENIA !!!!

Przed użytkowaniem przeczytać niniejszą instrukcję.
Bezpieczeństwo dziecka może być zagrożone,
jeśli zalecenia zawarte w instrukcji nie będą stosowane.

OSTRZEŻENIE !
Nigdy nie zostawiaj dziecka bez opieki.

OSTRZEŻENIE !
Upewnij się przed użyciem , czy wszystkie urządzenia blokujące są włączone.

OSTRZEŻENIE !
Aby uniknąć obrażeń, upewnij się,czy dziecko jest odsunięte kiedy rozkłada się lub składa niniejszy wyrób.

OSTRZEŻENIE !
Nie pozwalaj dziecku bawić się niniejszym wyrobem.

OSTRZEŻENIE !
Używaj uprzęży, gdy twoje dziecko zacznie samodzielnie siadać.

OSTRZEŻENIE !
To siedzisko nie jest odpowiednie dla dzieci w wieku poniżej 6. miesiąca życia.

OSTRZEŻENIE !
Zawsze używaj systemu zapięć.

OSTRZEŻENIE !
Sprawdź czy urządzenia mocujące gondolę lub siedzisko lub fotelik samochodowy są prawidłowo załączone przed użyciem.

OSTRZEŻENIE !
Niniejszy wyrób nie jest odpowiedni do biegania lub jazdy na rolkach.

OSTRZEŻENIE !
Wózek jest przeznaczony do transportu dzieci od 0 miesiąca życia do maksymalnej masy ciała 15 kg.

OSTRZEŻENIE !
-Jakiekolwiek obciążenie dołączone do uchwytu i/lub tylnej strony oparcia i/lub do boków wózka będzie wpływać na stateczność wózka.
-Wózek powinien być użytkowany przez dwoje dzieci
-Akcesoria (fotelik, torba, osłona przed deszczem itp.) , które nie są zaakceptowane przez producenta, nie powinny być stosowane.
-Za bezpieczeństwo dziecka jest odpowiedzialny jego dorosły opiekun
-Siedzisko lub gondola nie mogą być używane jako fotelik samochodowy.
-Nie należy pozostawiać wózka na postoju bez zaciągniętych hamulców.
-W czasie umieszczania dziecka w wózku lub wyjmowaniu go z wózka, hamulce musza być zawsze zaciągnięte
-Wózka nie należy nigdy pozostawiać na postoju na pochyłościach.
-W czasie regulowania ustawień wózka, jego części ruchome powinny znajdować się poza zasięgiem dziecka. -Umieszczenie zbyt dużego ciężaru w wóz-ku,
nieprawidłowy montaż lub używa-nie niedozwolonego wyposażenia dodatkowego mogą prowadzić do uszkodzenia lub zniszczenia wózka.
-Nie należy pozostawiać wózka w miejscach niebezpiecznych, także jeśli jest pusty.
- Nie należy pokonywać wózkiem schodów, także ruchomych , oraz miejsc bardzo stromych. Może to być niebezpieczne dla dziecka.
- Nigdy nie należy umieszczać żadnych przedmiotów na budce wózka.
- Dostarczany w komplecie z wózkiem kosz na zakupy ma dopuszczalną ładowność 3 kg. Cięższe przedmioty umieszczać zawsze na środku kosza. Nierównomierne rozmieszczenie ciężaru w koszu może upośledzić stabilność wózka.
- Przedmioty w koszu nie mogą wystawać na bokach poza obręb kosza, ponieważ mogą się wkręcić w szprychy.
- Zastosowanie nie dopuszczonych przez producenta części zamiennych może być niebezpieczne.
- Doglądanie stanu technicznego wózka jest obowiązkiem użytkownika.
- Przy przenoszeniu wózka przez przeszkody należy uważać, żeby żadne z połączeń zatrzaskowych się nie odblokowało.
- Nie należy stosować w gondoli dodatkowego materacyka oprócz tego, który został dostarczony w zestawie.
- Dostarczana w komplecie torba pielęgnacyjna ma dopuszczalną ładowność 2 kg.
- Niniejszy wyrób jest odpowiedni dla dziecka, które nie może siedzieć samodzielnie, przewracać się i poruszać się na swoich rękach i kolanach. Maksymalna masa dziecka: 9 kg
- Nowo narodzone dzieci należy przewozić w pozycji leżącej.

Hasło **OSTRZEŻENIE** oznacza informacje istotne dla bezpieczeństwa dziecka

Hasło **UWAGA!** oznacza informacje ułatwiające obsługę wózka

Uwaga !
Uwagi odnośnie bezpieczeństwa oraz wskazówki zawarte w niniejszej instrukcji nie są w stanie uwzględnić wszystkich możliwych sytuacji i warunków użytkowania. Ze zrozumiałych względów nie da się wyposażyć niniejszego produktu w zdrowy rozsądek, ostrożność czy troskliwość. Walory te powinna wnieść osoba użytkująca i obsługująca wózek.
Ważnym jest, żeby każda osoba użytkująca wózek i jego wyposażenie dodatkowe dobrze rozumiała niniejsza instrukcję. Dlatego każdą osobę, która będzie posługiwała się wózkiem, nawet przez bardzo krótki czas, należy poinstruować co do zasad jego prawidłowego użytkowania. Jeśli wskazówki instrukcji są niejasne zachodzi potrzeba bliższych wyjaśnień lub odpowiedzi na jakiekolwiek inne pytania, należy zwrócić się do autoryzowanego przedstawiciela handlowego firmy JEDO.

Pielgnacja i konserwacja

1.Nie należy pozostawiać wózka na dłużej w miejscach silnie nasłonecznionych.
2.Wózek należy przechowywać w suchym miejscu. Jeżeli rama wózka jest mokra, należy ją starannie osuszyć.
3.W przypadku kontaktu wózka z woda morską lub użytkowania go na ulicach posypywanych solą, należy ramę wózka umyć i osuszyć.
4.Nie należy pozostawiać wózka na dłuższy czas na jasnych wykładzinach podłogowych (PCV, linoleum) oraz parkietach drewnianych lakierowanych. Guma opon może zabarwić podłoże na czarno.
5.Zalecane jest smarowanie końcówek osi oraz zawieszenia co trzy miesiące. Przed smarowaniem należy oczyścić szmatką końcówki osi. Do smarowania osi można używać wazeliny technicznej lub oleju samochodowego.
6.Należy kontrolować czy ciśnienie powietrza w oponach jest odpowiednie. Ciśnienie w kołach pompowanych powin-no wynosić 0,14 – 0,17 MPa
7.Tapicerkę wózka można czyścić wilgotną szmatką lub gąbką używając delikatnego środka piorącego.
8.Tapicerki wózka nie należy prać w pralce.

Warunki gwarancji

1.P.P.H.U. Jędroch udziela gwarancji na zakupiony przez Państwa produkt marki JEDO na okres 24 miesięcy od daty zakupu.
2.Reklamacje należy zgłaszać w punkcie sprzedaży, w którym produkt został zakupiony.
3.Reklamowany produkt należy oddać w stanie czystym oraz bezpiecznie zapakowany najlepiej w karton wraz z instrukcją obsługi.
4.Wady produktu wykryte w okresie gwarancji będą bezpłatnie usuwane w terminie 14 dni od daty dostarczenia go, za pośrednictwem Sprzedawcy do Producenta.
5.Okres gwarancji ulega przedłużeniu o czas naprawy.
6.Sposób naprawy określa udzielający gwarancji.
7.Warunkiem niezbędnym do uwzględnienia reklamacji jest posiadanie dowodu zakupu z wypełnioną datą oraz podpisami obu stron..
8.Producent bezpłatnie usunie ewentualną niesprawność produktu pod warunkiem wykorzystywania go zgodnie z przeznaczeniem i zalecenia instrukcji obsługi.
9.Wpisy w gwarancji mogą dokonywać jedynie serwisanci Producenta pod rygorem nieważności. Brak druku gwarancyjnego wyklucza gwarancję.
10.Terytorialny zasięg ochrony gwarancyjnej obejmuje obszar Unii Europejskiej.
11.Gwarancja na sprzedany towar konsumpcyjny nie wyłącza, nie ogranicza, ani nie zawiesza uprawnień kupującego wynikających z niezgodności towaru.

Reklamacji nie podlegają

-uszkodzenia wynikające z niewłaściwego przechowywania
-uszkodzenia mechaniczne i techniczne powstałe w wyniku niewłaściwego użytkowania, bądź używania niezgodnego z instrukcją obsługi.
- zmiany koloru (odbarwienie) tkaniny przy silnym nasłonecznieniu lub stosowaniu niewłaściwych środków chemicznych.
- naturalne zużycie elementów mechanicznych będących wynikiem eksploatacji.
Wprowadzanie jakichkolwiek własnych zmian konstrukcyjnych produktu powoduje utratę gwarancji.
-wszelkie przebarwienia powstałe w wyniku kontaktu gumy z podłożem (np. PCV, linoleum, parkiety drewniane lakierowane)
-przebicie dętki

INSTRUKCJA OBSŁUGI

1. ROZKŁADANIE WÓZKA.

Zwolnienie blokady złożonego stelaża nastepuje poprzez rónoczesne wcisnięcie obu przycisków znajdujących się na rączce stelaża (Zdj. 1) oraz pociągnięcie rączki do góry, gdy znajdzie się ona w odpowiedniej pozycji następuje automatyczne jej zablokowanie w zamknięciu zatrzaskowym, któremu towarzyszy wyraźnie słyszalne „kliknięcie"

2. MONTOWANIE I DEMONTOWANIE KÓŁ

Aby zdemontować tyle koła (Zdj. 2) wciśnij przycisk znajdujący się po wewnętrznej stronie stelaża (Zdj.4) i wypnij koło wraz z osią. Czynność powtórzyć po drugiej stronie.

Aby je powtórnie zamontować wciśnij przycisk służący do wypinania kół i wsuń oś koła do otworu znajdującego się na stelażu. Następnie zwolnij przycisk i pociągnij je do siebie aż do momentu zablokowania.

- Zamontować przednie 10 calowe koło z widełkami (Zdj. 3) poprzez włożenie osi widełek do obrotnicy, aż do usłyszenia „kliknięcia" oznaczającego zablokowanie koła we właściwej pozycji. Przednie koła można zablokować do jazdy na wprost poprzez obrócenie górnej części obrotnicy (Zdj. 5) zgodnie z ruchem wskazówek zegara, aż do usłyszenia kliknięcia.

Aby koła zdemontować naciśnij do oporu plastikowy przycisk znajdujący się w górnej części obrotnicy (Zdj.6) i pociągnąć koło z widełkami do dołu.

OSTRZEŻENIE! Na kołach jest smar, który może zabrudzić tekstylia.

3. URUCHAMIANIE URZĄDZENIA DO PARKOWANIA

· Wózek hamuje się naciskając poprzeczny pedał urządzenia do parkowania (Zdj.7), tak żeby końcówki drążka hamującego zablokowały zębatki kół.

· Zwolnienie urządzenia do parkowania następuje poprzez pociągnięcie pedału urządzenia do parkowania do góry.

4.MONTAŻ/DEMONTAŻ GONDOLI

Założyć gondole na podwozie wprowadzając plastikowe adaptery gondoli znajdujące się w jej dolnej części w mechanizm centralnego wpięcia. (Zdj. 8) Zamknięcie nastąpi automatycznie.

Aby zdemontować gondolę należy wcisnąć równocześnie przyciski znajdujące się po obu stronach gondoli (Zdj.9) następnie należy unieść gondolę do góry.

OSTRZEŻENIE! Przed użyciem sprawdzić czy gondola jest prawidłowo zablokowane w centralnym wpięciu.

5. MONTAŻ OKRYCIA NA NÓŻKI

Założyć okrycie na nóżki na gondolę i zapiąć za pomocą nap znajdujących się po bokach budki i okrycia.

6. REGULOWANIE OPARCIA W GONDOLI

Oparcie w gondoli DUO można ustawić w kilku pozycjach. Regulacja wysokości oparcia odbywa się za pomocą zablokowania elementu regulacji w wybranej pozycji. (Zdj. 10)

7. SKŁADANIE GONDOLI

Aby złożyć gondolę należy zdjąć materiał wewnętrzny gondoli aby odsłonić ukryty pod nim mechanizm składania gondoli (Zdj.11), następnie należy przemieścić mechanizmy składania w kierunku do środkowej części gondoli. Aby gondolę rozłożyć należy umieścić mechanizmy składania w pozycji wyjściowej.

8. MONTAŻ SIEDZISKA (WKŁADU SPACEROWEGO)

Siedzisko montujemy i demontujemy podobnie jak gondolę za pomocą dwóch przycisków znajdujących się po obu stronach siedziska.

Siedzisko można montować na dwa sposoby przodem lub tyłem do kierunku jazdy.

OSTRZEŻENIE! Nie przenosić siedziska chwytając za podnóżek !

OSTRZEŻENIE! Przed użyciem sprawdzić czy siedzisko jest prawidłowo zablokowane w centralnym wpięciu.

OSTRZEŻENIE! Przed użyciem wózka należy zawsze sprawdzać czy oparcie jest prawidłowo zablokowane.

9. MONTAŻ/ DEMONTAŻ BUDY SIEDZISKA

Siedzisko jest wyposażone we własną budę, aby zamontować ją na siedzisku należy wsunąć plastikowe elementy mocowania budki znajdujące się na końcach pałąka (Zdj. 12) w plastikowe łączniki umiejscowione po obu stronach oparcia.

Aby budkę zdemontować należy wcisnąć przycisk znajdujący się w elemencie mocowania budki, następnie pociągnąć pałąk ku górze.

10. MONTAŻ/DEMONTAŻ BARIERKI

Zamontować barierkę ochronną poprzez umieszczenie elementu służącego do montażu barierki w łączniku (Zdj. 13) W celu zdemontowania barierki należy wcisnąć czerwony przycisk znajdujący się po obu stronach barierki (Zdj.13) następnie pociągnąć ją do siebie.

11. MONTAŻ OKRYCIA NA NÓŻKI (SIEDZISKO)

Naciągnąć okrycie na siedzisko i przypiąć je za pomocą nap.

12. REGULOWANIE OPARCIA SIEDZISKA

Oparcie siedziska można ustawić w kilku pozycjach.

Aby oparcie opuścić pociągnij plastikowy element regula -cji znajdujący się w tylnej części oparcia, następnie ustaw właściwą pozycję.(Zdj. 14)

Aby unieść oparcie wystarczy pchnąć je ku górze, aż do osiągniecia właściwej pozycji. Zablokowanie nastąpi automatycznie.

13. USTAWIANIE POZYCJI PODNÓŻKA

Podnóżek można ustawić w kilku pozycjach . Aby go opuścić należy wcisnąć dwa przyciski umiejscowione po obu stronach podnóżka i ostrożnie opuścić go w dół. (Zdj.15) Aby podnóżek podnieść należy unieść go z pozycji opuszczonej ku górze, blokada następuje automatycznie.

14. REGULACJA PASÓW BEZPIECZEŃSTWA (SIEDIZSKO)

Siedzisko wyposażone jest w 5-cio punktowe pasy bezpieczeństwa. Aby zamontować pasy na siedzisku przełóż końcówki szelek (plastikowa klamra) przez otwory znajdujące się w oparciu siedziska pod materiałem oraz przez metalowe uchwyty znajdujące się bo bokach siedziska.

W ten sam sposób montujemy część pasa znajdującą się miedzy nóżkami dziecka. Należy ich używać od momentu gdy dziecko zacznie samodzielnie siadać.

Rozepnij pasy, wypinając widełki z centralnej klamry usadź dziecko, wyreguluj długość pasków, tak aby przylegały do ciała dziecka, ale go nie uciskały. A następnie wepnij widełki wszystkich pasków do centralnej klamry. (Zdj.16) Siedzisko posiada dodatkowy pas krokowy , który przypinamy do barierki za pomocą napy.

Jest to element dodatkowy i nie zwalnia z konieczności stosowania 5-cio punktowych pasów bezpieczeństwa.
Ostrzeżenie! Zawsze używaj pasów bezpieczeństwa jeśli dziecko potrafi samodzielnie siedzieć.

15. REGULOWANIE WYSOKOŚCI RĄCZKI

Należy jednocześnie wcisnąć dwa przyciski umieszczone na rączce po obu jej stronach od wewnątrz i przesuwając rączkę odpowiednio zmniejszać lub zwiększać jej wysokość. (Zdj. 17)

16. SKŁADANIE WÓZKA

W celu złożenia stelaża należy zdemontować gondolę/siedzisko (pkt. 4).
Następnie należy złożyć stelaż poprzez równoczesne wciśnięcie obu przycisków znajdujących się na rączce stelaża (Zdj. 17)
Celem dalszego zmniejszenia wymiaru wózka można zdjąć koła.

17. REGULACJA SZTYWNOŚCI ZAWIESZENIA

Wózek posiada regulację sztywności tylnego zawieszenia. Aby dokonać regulacji , przesuń dźwignię znajdującą się pod sprężyną amortyzatora. (Zdj. 18) Czynność wykonaj przy obu tylnych kołach. Zawieszenie posiada dwa ustawienia: twarde i miękkie.

18. FOLIA PRZECIWDESZCZOWA

Wózek posiada w zestawie folię przeciwdeszczową z wywietrznikiem zarówno na gondole jak i na siedzisko. Aby ją zamontować naciągnij jeden koniec na budkę, a drugi na gondolę (od strony rączki).

19. MOSKITIERA

Gondola oraz siedzisko wyposażone są w moskitierę, aby ją zamontować należy założyć jeden jej koniec na budkę, następnie zaczepić drugi koniec moskitiery o gondolę lub podnóżek siedziska.

20. MONTAŻ FOTELIKA SAMOCHODOWEGO

Wózek oferowany jest również w wersji z fotelikiem samochodowymi dla dzieci o wadze od 0 do 13 kg. W celu zamontowania fotelika należy najpierw umieścić adaptery DUO na stelażu wózka wpinając je identycznie jak gondolę, następnie zamontować fotelik na adapterach. (Zdj. 19) Wpięcie nastąpi automatycznie. W celu wypięcia adapterów należy wcisnąć przycisk znajdujący się na boku fotelika, czynność powtórzyć z drugiej strony.

Ostrzeżenie ! Przed przystąpieniem do użytkowania fotelika upewnij się, że adaptery są prawidłowo zamontowane.

Uwaga ! Aby zamontować foteliki na stelażu DUO wymgany jesy Adapter Duo oraz dodatkowo adapter pasujący do danego modelu fotelika. (Zdj. 20)

OSTRZEŻENIE !

Fotelik samochodowy użytkowany łącznie z podwoziem nie zastępuje kołyski ani łóżka, gdyby dziecko potrzebowało snu zaleca się, aby zostało umieszczone w odpowiedniej gondoli, kołysce lub łóżku.

IMPORTANT! READ CAREFULLY AND SAVE FOR THE FUTURE AS A REFERENCE.

The stroller complies with the PN-EN 1888-1: 2019-02 standard

WARNINGS !!!!

Read this manual before use. Child safety may be at risk if the recommendations contained in the manual are ignored.

WARNING!
Never leave child unattended.
WARNING!
Make sure before use that all locking devices are on.
WARNING!
To avoid injury, make sure child remains at a safe distance while this product is assembled or disassembled.
WARNING!
Do not allow your child to play with this product.
WARNING!
Use a harness when your child starts to sit on their own.
WARNING!
This seat is not suitable for children under 6 months of age.
WARNING!
Always use the fastening system.
WARNING!
Before use, check that all carry cot or seat, or car seat mounting devices are properly attached
WARNING!
This product is not suitable for running or in-line skating.
WARNING!
The stroller is designed to transport children from 0 months of age to a maximum weight of 15 kg.

WARNING!
-Any load attached to the handle and / or rear side of the backrest and / or to the sides of the stroller will affect the stability of the stroller.
-Stroller should be used by two children.
-Accessories (the seat, bag, rain cover, etc.) that are not approved by the manufacturer, should not be used.
- The child's safety is the responsibility of their adult guardian
- The seat or the carry cot cannot be used as a car seat.
- Do not leave the stroller standing without brakes on.
- At the times of placing the baby in the stroller or removing it from the stroller, the brakes must always be on.
- Stroller should never be left stationary on sloping ground.
- When adjusting the stroller settings, the moving parts should be out of reach of the child.
- Placing an excessive weight in the stroller, incorrect installation or use of non-authorized accessories may result in damage to- or destruction of- the stroller.
- Do not leave the stroller in hazardous locations, even if it is empty.
- Do not use the stroller on stairs, or escalators, and on steep surfaces. This can be dangerous for the baby.
- Never place any objects on the stroller hood.
- The shopping basket supplied with the stroller has a maximum load capacity of 3 kg. Heavy objects are to be always placed at the center of the basket. Uneven distribution of weight in the basket may impair the stability of the stroller.
- Items in the basket may not protrude beyond the sides of the basket, as they may fall between the wheel spokes.
- The application of spare parts that are not approved by the manufacturer can be dangerous.
- The care for the technical condition of the stroller is the responsibility of the user.
- When transporting the stroller over obstacles, make sure that none of the latch connections come undone.
- Do not use the any additional mattresses for the carry cot, except the one supplied by manufacturer.
- The changing bag supplied with the product has a maximum load capacity of 2 kg.
- This product is suitable for a child who cannot sit alone, turn over or move around on their hands and knees. Maximum weight of the child: 9 kg
- Newly-born children should be transported in a lying position.

WARNING indicates information important for the child's health and safety.
NOTICE! indicates information that facilitates the use of the stroller.

Notice!
Notes on security and guidance contained in this manual cannot cover all possible situations and conditions. For obvious reasons it is not possible to equip this product with common sense, caution and care. These should be supplied by the person using this stroller. It is important that each person operating the stroller and its accessories understands this instruction well. Therefore, any person using the stroller, even for a very short period of time, should be instructed as to the principles of its proper use. If the guidelines are vague, or further instructions are required, please contact an authorized of JEDO company products.

Care and maintenance

1. Do not leave the stroller in direct sunlight for long periods of time.
2. The stroller should be stored in a dry place. If the frame of the stroller gets wet, dry it carefully.
3. In the event of contact with sea water or use on surfaces sprinkled with salt, wash and dry the stroller frame.
4. Do not leave the stroller for a long time on light floor coverings (PVC, linoleum) and varnished wooden floors. The stroller rubber tires may leave black stains on surfaces.
5. It is recommended to lubricate the axle tips and the suspension every three months. Before lubrication, clean the axis tips with a cloth. For lubricating the axis, use Vaseline or technical automotive oil.
6. Make sure the air pressure in the tires is adequate. Tire pressure should be around 0.14 - 0.17 MPa
7. The stroller upholstery can be cleaned with a damp cloth or sponge, using a mild detergent. 8. Upholstery cannot be cleaned in a washing machine.
9. The user is obliged to perform routine cleaning, maintenance and control of the stroller.

The terms of the warranty

1.P.P.H.U. Jędroch grants warranty for the purchased JEDO product, for a period of 24 months from the date of purchase.
2. Complaints should be reported at the point of sale of the product.
3. The product subject to complaint must be returned clean and securely packed, in a cardboard box, preferably with the instruction manual attached.
4. Product faults detected during the warranty period will be repaired free of charge within 14 days from the date of delivery by Reseller to the Manufacturer.
5. The guarantee period is extended by the repair time.
6. The means of repair are determined by the guarantor.
7. It is necessary for the complaint to be considered to provide the proof of purchase, including date and signature of both parties.
8. The manufacturer will remove any possible malfunction of the product, provided is has been used as intended and recommended by the manual.
9. Entries in the warranty card may only be made by service technicians, otherwise it may be rendered void. Lack of printed warranty card excludes warranty services.
10. The territorial coverage of the warranty covers the area of the European Union, Norway, Switzerland and the Russian Federation.
11. Warranty for consumer goods sold does not exclude, limit or suspend the rights of the buyer arising from the incompatibility of the goods.

The warranty does not cover

- Damage resulting from improper storage
- Mechanical and technical damages caused by improper use or use not in accordance with the instruction manual.
- Color changes (discolorations) in fabrics resultant from bright sunlight or improper use of chemicals.
- Natural wear and tear of mechanical components resulting from operation.

Performing any self-made structural alterations to the product will void the warranty.
- Any discoloration caused by contact of rubber with the ground (e.g. PVC, linoleum, wooden lacquered parquet).
- Punctures to the inner tubes of the wheels.

USER'S MANUAL

1. ASSEMBLING THE STROLLER

Releasing the lock of the folded frame is accomplished by simultaneously pressing both buttons on the frame's handle (Pic. 1) and pulling the handle up, when it reaches the correct position it automatically locks in a locking clamp, accompanied by a clearly audible "click" sound.

2. ATTACHING AND REMOVING THE WHEELS

To remove rear wheels(Pic.2), press the button on the inside of the frame (Pic.4) and remove the wheel along with the axle. Repeat for the other side. To re-attach, push the button for disengaging the wheels and push the wheel axle into the hole in the frame. Then release the button and pull them together until they lock.

- Install the10-inch front wheel with forks(Pic.3) by inserting the axle of the forks to turntable, until you hear a "click" meaning that the wheel is locked at the right position.

The front wheels can be locked for the straight-ahead position by turning the upper part of the turntable (Pic. 5)clockwise until they click.

To remove the wheels, press the plastic button placed on the top of turntable (Pic. 6) and pull the wheel with the forks to the bottom.

WARNING! The wheels are covered with a lubricant, which may stain textiles.

3. STARTING THE PARKING DEVICE

-The truck brakes by pressing the lateral pedal of the parking device (Pic. 7) so that the ends of the braking rod block the wheel gears.

-The parking device is released by pulling the parking device pedal up.

4. ASSEMBLY / REMOVAL OF THE CARRY COT.

Assemble the carry cot on the chassis by inserting the plastic carry cot adapters, located in its lower part, into the central locking mechanism.(Pic.8) Locking will occur automatically. To remove the carry cot, press buttons simultaneously on both sides of the carry cot (Pic.9), then lift the carry cot up.

WARNING! Before use, check if the carry cot is properly locked in the central locking mechanism.

5. INSTALLATION OF THE FOOT COVER

Put the foot cover on the carry cot and fasten using the press-studs on the sides of the hood and the cover.

6. ADJUSTING THE BACKREST OF THE CARRY COT

The backrest in the DUO carrycot can be adjusted in several positions.

The backrest height is adjusted by locking the adjustment element in the selected position. (Pic.10)

7. FOLDING THE CARRY COT

To fold the carry cot, the inner material of the carry cot must be removed to reveal the carry cots folding mechanism hidden under it (Pic. 11), then the folding mechanisms should be moved towards the central part of the carry cot. To unfold the carrycot, place the folding mechanisms in the starting position.

8. SEAT ASSEMBLY (STROLLING INSERT)

The seat assembly and disassembly is performed similar to the carry cot, with two buttons located on both sides of the seat. The seat can be installed in two ways - facing forward or rearward.

WARNING! Do not carry the seat by grasping the footrest!

WARNING! Before use, check if the seat is properly locked in the central latch.

WARNING! Before using the stroller, always check whether the backrest is properly locked

9. INSTALLATION / REMOVAL OF SEATS HOOD

The seat is equipped with its own hood, in order to mount it on the seat, insert the plastic hood-fastening elements located at the ends of the rod (Zdj.12) into plastic connectors located on both sides of the backrest. To remove the hood, press the button on the hood-fastening element, then pull the rod upwards.

10. INSTALLATION / REMOVAL RAIL

Mount the safety rail by placing the element for rail mounting in the connectors (Pic. 13).

In order to remove the rail, press the red button located on both sides of the rail (Pic. 13), then pull it towards you.

11. ASSEMBLY OF FEET COVER (Seat)

Stretch cover on the seat and attach using press-studs.

12. ADJUSTING THE BACKREST OF THE SEAT.

The backrest of the seat can be set in several positions. To lower the backrest, pull the plastic regulation element located in the rear of the backrest, then set the correct position. (Pic. 14)

To raise the backrest, simply push it upwards until you reach the correct position. Locking will occur automatically.

13. SETTING THE FOOTREST POSITION

The footrest can be adjusted in several positions. To lower it, press the two buttons located on both sides of the footrest and gently lower it down. (Pic. 15).

To raise the footrest, lift it upwards, it will lock automatically.

14. ADJUSTING THE SAFETY BELT (SEAT)

The seat is equipped with five-point safety belts. To install the belts on the seat, put the ends of the harnesses (plastic buckle) through the holes located in the seat backrest, under the fabric, and through the metal handles located on the both sides of the seat.

In the same way, we mount the part of the belt located between the legs of the child. This should be used from the day when a baby starts to sit up unaided.

Taking the forks out from the central buckle, undo the belts. Place the baby, adjust the length of the belts so as they are close to baby's body, but they must not oppress the baby. Then plug the forks of all the belts into the central buckle (Pic. 16).

The seat has an additional crotch strap which must be pinned to the frame with a snap. This is an additional element and does not exempt from the application of 5-point safety belts.

Warning! Always use the safety belts if the child can sit unaided.

15. HANDLE HEIGHT ADJUSTMENT

Simultaneously press the two buttons on both sides of the inside of the handle and move the handle to increase or decrease its height accordingly. (Pic. 17)

16. STROLLER ASSEMBLING

In order to assemble the frame, the carry cot/seat should be removed (point 4).
Then assemble the frame by simultaneously pressing both buttons on the frame's handle (Pic. 17)
In order to further reduce the stroller size, the wheels can be removed.

17. SETTING OF SUSPENSION STIFFNESS

The stroller has got adjustment of the stiffness of rear suspension. To adjust it, move the lever under the shock absorber spring (Pic. 18). This action should be made on both rear wheels. The suspension has two settings: hard and soft.

18. RAIN COVER

The stroller is equipped with a rainproof cover with vents, for both the carry cot and the seat. To mount it, slide one end onto to the hood, and the other onto the carry cot (from the side of the lever).

19. MOSQUITO NET

The carry cot and the seat are equipped with a mosquito net; to mount it, slide one end (marked INSERT) onto the hood and attach it with press-studs located on both sides, then hook the other end of the mosquito net to the carry cot or the footrest of the seat.

20. CAR SEAT INSTALLATION

The stroller is also manufactured in a version with a car seats, for children weighing from 0 to 13 kg. In order to install the car seat, first put the DUO adapters on the stroller chassis, plugging them identically as for the carry cot, then mount the seat on the adapter.(Pic. 19)
It plugs in automatically.
In order to unplug the adapters, press the button on the side of the seat, repeat for the other side.

WARNING! Before using the seat, make sure that the adapters are properly mounted.

Attention ! To mount the car seats on the DUO frame, the Duo Adapter and an adapter matching the car seat model are required.(Pic. 20)

WARNING!

The car seat, used together with the chassis, does not replace a crib or bed; should the child needed to sleep, it is recommended to place it in a proper carry cot, crib or bed.

DŮLEŽITÉ! PŘEČTĚTE SI POZORNĚ A ULOŽTE BUDOUCNOST JAKO REFERENCE.

Kočárek vyhovuje normě PN-EN 1888-1: 2019-02

VAROVÁNÍ !!!!

Před použitím si přečtěte tuto příručku.
Bezpečnost dětí může být ohrožena, pokud nebudou dodržena doporučení obsažená v této příručce.

UPOZORNĚNÍ!
Nikdy nenechávejte dítě bez dozoru.
UPOZORNĚNÍ!
Před použitím se ujistěte, že jsou všechna blokovací zařízení zapnutá
UPOZORNĚNÍ!
Abyste zabránili zranění, zajistěte, aby se dítě při rozkládání nebo sklápění tohoto produktu dostalo pryč.
UPOZORNĚNÍ!
Nedovolte, aby si vaše dítě hrálo s tímto výrobkem.
UPOZORNĚNÍ!
Používejte popruhy, když vaší dítě začne samostatně sedat.
UPOZORNĚNÍ!
Sedadlo není vhodné pro dítě mladší 6 měsíců.
UPOZORNĚNÍ!
Vždy používejte systém popruhu.
UPOZORNĚNÍ!
Zkontrolujte, zda je sedadlo je před použitím správně instalována.
UPOZORNĚNÍ!
Tento výrobek není vhodný pro běhání nebo bruslení.
UPOZORNĚNÍ!
Vozík je určen pro přepravu dětí od 1. měsíce do maximální hmotnosti 15 kg.
UPOZORNĚNÍ!
- Jakékoliv zátěže připojené k rukojeti nebo k zadní straně opěradla nebo nastranách vozíku budou mít vliv na stabilitu vozíku.

-Kočárek by měly být používány dvěma dětmi.
-příslušenství (autosedačka, taška, pláštěnka, atd.) neschválené výrobcem nemohou být používány.
-za bezpečnost je odpovědný dospělý opatrovník dítěte
-sedadlo nemůže být použito jako autosedačka.
-nenechte stát vozík bez zajištěných brzd.
-v době umisťování nebo vyndávání dítěte z vozíku, brzdy musí být vždy zajištěny - Vozík nesmí být ponechán nezajištěn na svazích.
-během nastavování vozíku, pohyblivé části by měly být mimo dosah dítěte.
Umístění nadměrné hmotnosti na vozíku, nesprávná instalace nebo používání nepovoleného příslušenství může způsobit poškození nebo zničení vozíku. - Neponechávejte vozík v nebezpečných místech, i v případě, že je vozík prázdný.
- Nepřekonávejte strmé nebo pohyblivé schody nebo jiné překážky.
- na obal vozíku nepokládejte těžké předměty.
- Dodávaná k vozíku nákupní košík je určen na max. hmotnost 3 kg.
Nerovnoměrné rozložení hmotnosti v koši může narušit stabilitu vozíku.
- Položky v koši nesmí vyčnívat po stranách koše, protože se mohou zašroubovat do špice.
- použití neschválených výrobcem náhradních dílů může být nebezpečné.
- Za péči o technický stav vozíku je zodpovědný uživatel.
- Při přepravě vozíku přes překážky, ujistěte se, že žádný ze spojů nebude odblokován.
- Nepoužívejte jiná příslušenství a matrace, než ta, která byla dodána.
- Dodává se kompletní technická taška o nosnosti 2 kg.
- Tento produkt je vhodný pro dítě, které nemůže sedět samo, otočit se a pohybovat se na rukou a kolenou. Maximální hmotnost dítěte: 9 kg
- Nově narozené děti by měly být přepravované v leže.

Heslo UPOZORNĚNÍ znamená informaci týkající se bezpečnosti dítěte

Heslo POZOR! Znamená informaci pro ovládaní vozíku
Pozor!
Poznámky k bezpečnosti a pokyny obsažené v tomto návodu nemohou pokrýt všechny možné situace a podmínky. Ze zřejmých důvodů není možné vybavit tento výrobek pro všechny možné situace. Na tyto případné situace by měla pamatovat osoba používající vozík.
Je důležité, aby každá osoba obsluhující vozík a jeho příslušenství dobře znala tyto instrukce. Proto každá osoba, která používá vozík, a to i za velmi krátkou dobu, by měla být poučena zásadám správného používání. Když pokyny jsou nejasné a budete potřebovat další vysvětlení nebo odpovědět na jakékoliv další otázky, obraťte se na autorizovaného prodejce Jedo.

Péče a údržba

1. Nenechávejte vozík delší dobu na přímém slunci.
2. Vozík by měly být skladovány na suchém místě. V případě, že rám je mokrý, pečlivě jej vysušte.
3. V případě kontaktu s mořskou vodou nebo posypovou solí, vozík rádně umyjte a vysušte.
4. Nenechávejte vozík dlouhou dobu na jasné podlahové krytině (PVC, linoleum) a na lakované dřevěné podlaze. Gumové pneumatiky mohou způsobit černé skvrny.
5. Doporučuje se, mazání konce osy vozíku a suspenze každé tři měsíce. Před mazáním vyčistěte osu hrotu hadříkem. Pro mazání osy, můžete použít vazelínu nebo automobilový olej.
6. Měli byste zkontrolovat, zda tlak v pneumatikách je dostačující. Tlak v pneumatikách by měl být od 0,14 do 0,17 MPa
7. Čalounění vozíku lze čistit vlhkým hadříkem nebo houbičkou s jemným čisticím prostředkem.
8. Čalounění by neměl být prát v pračce.
9. Uživatel je povinen provádět rutinní kontrolu, údržba a čištění vozíku.

Podmínky záruky

1.P.P.H.U. Jędroch poskytuje záruku na zboží značky JEDO na dobu 24 měsíců od data zakoupení.
2. Stížnosti by měly být předloženy v místě prodeje, kde jste výrobek zakoupili.
3. Vadný výrobek musí být vrácen v čisté a bezpečně zabalena kartónové krabici s uživatelskou příručkou.
4. Vady výrobku zjištěné v průběhu záruční doby budou opraveny bezplatně ve lhůtě 14 dnů ode dne doručení.
5. Záruční doba se prodlužuje o dobu trvání opravy.
6. Způsob opravy určuje prodávající.
7. Předpokladem pro přijetí reklamace je mít doklad o nákupu ke dni vyplněný a podepsaný oběma stranami.
8. Výrobce bezplatně odstraňuje možné závady, které vznikly i přes řádné dodržování příručky.
9. Záznamy v záručním listu mohou provádět pouze servisní technici pod hrozbou neplatnosti.
Na chybějící záruční list se reklamace nevztahuje.
10. Územní působnost záruky pokrývá oblast Evropské unie, Norska, Švýcarska a Ruské federace.
11. Záruka na spotřební zboží nevylučuje omezení nebo pozastavení práva kupujícího vyplývající z neslučitelnosti zboží.

Reklamaci nepodléhají

- poškození způsobená nesprávným skladováním
- mechanická a technická poškození způsobená nesprávným používáním nebo používáním, které není v souladu s návodem k obsluze.
- Změny barvy textilie z důvodu působení jasného slunečního světla nebo nesprávným používáním chemikálií.
-přirozené opotřebení mechanických dílů vyplývající z provozu, vstupu na ktero-ukoliv z jeho vlastních strukturálních změn výrobku povede ke zrušení záruky.
-všechny Zabarvení způsobené styku se základovou pryže (např. PVC, linoleum, dřevěné parkety lak)
-probití trubice

NÁVOD K OBSLUZE

1. ROZKLÁDÁNÍ VOZÍKU

Uvolnění zámku složeného rámu se provádí současným stisknutím obou tlačítek na rukojeti rámu (obr. 1) a tahem za rukojeť nahoru, když dosáhne správné polohy, automaticky se zablokuje v zajišťovací svorce, doprovázené jasně slyšitelným Zvuk „cvaknutí".

2.MONTÁŽ/DEMONTÁŽ KOL

K odstranění zadních kol kol (obr. 2), stiskněte tlačítko na vnitřní straně rámu (obr.4) a vytáhněte kolo s nápravou. Opakuje na druhé straně.

Chcete-li znovu namontovat tlačítka pro uvolnění kola zatlačte osu kola do otvoru v rámu. Poté uvolněte tlačítko a táhnout dohromady dokud nezapadne.

– Namontujte přední 10palcové kolo s vidlicí (obr. 3) tak, že osu vidlice vložíte do otočného kloubu, až uslyšíte „kliknutí", které znamená, že kolo je zablokované ve vhodné poloze. Přední kola můžete zablokovat do přímé jízdy tak, že otočíte horní část otočného kloubu (obr. 5) ve směru chodu hodino-vých ručiček, až uslyšíte kliknutí.

Abyste kola demontovali, stiskněte na doraz plastové tlačítko umístěné v horní části otočného kloubu (obr. 6) a kolo s vidlicí potáhněte dolů.

UPOZORĚNÍ! Na kolečkách je lubrikant, který může znečistit textilii.

3. SPUŠTĚNÍ PARKOVACÍHO ZAŘÍZENÍ

- Kočárek se zabrzdí stisknutím bočního pedálu parkovacího zařízení (obr. 7) tak, aby konce brzdové tyče blokovaly ozubená kola.
- Parkovací zařízení se uvolní vytažením pedálu parkovacího zařízení nahoru.

4.MONTÁŽ/DEMONTÁŽ GONDOLY

Umístit gondolu na podvozek zavedením plastových adaptérů gondoly umístěné ve spodní části mechanismu centrálního kravatu. (obr. 8)K uzavření dojde automaticky. Chcete-li odebrat gondolu stiskněte současně tlačítka na obou stranách gondoly (obr. 9) a následně zvedněte gondolou na vrchol.

UPOZORNĚNÍ! Před použitím zkontrolujte, zda je gondola řádně uzamčena v centrálním zapojení.

5. MONTÁŽ SESTAVY NOHOU

Vložte kryt a upevněte jej pomocí zástrček na bocích kabiny a krytu.

6. REGULOVÁNÍ OPĚRADLA GONDOLY

Opěradlo v gondolyDUO lze nastavit v několika polohách.

Výška opěradla se nastavuje zajištěním nastavovacího prvku ve zvolené poloze. (obr. 10)

7. SKLADÁNÍ GONDOLY

K odstranění materiálu uvnitř gondoly odhalte skryté pod skládacím mechanismem gondoly (obr. 11), pak přesuňte skládací mechanismy směrem ke středu gondoly K rozšíření gondoly je nutné zavést mechanismy při předkládání původní pozice.

8. MONTÁŽ SEDÁTKA (PROCHÁZKOVÉHO)

Sestavu sedadla a demontáž, jakož i gondoly se dvěma tlačítek umístěných na obou stranách sedadla.

Sedadlo může být instalováno dvěma způsoby dopředu nebo dozadu směřující.

UPOZORNĚNÍ! Nenoste sedačku uchopením za podnožky!

UPOZORNĚNÍ! Před použitím zkontrolujte, zda je sedadlo řádně uzamčena v centrální zapojen.

UPOZORNĚNÍ! Před použitím kočárku, vždy zkontrolujte, zda je opěradlo zadního sedadla správně uzamčeno.

9. MONTÁŽ/ DEMONTÁŽ SEDADLA

Sedlo je vybaveno vlastní systémem k montáži sedadla. Vložení plastové upevňovací prvky budky umístěné na koncích hlavy (obr.12) v plastových spojek umístěných na obou stranách opěradla. Chcete-li odstranit ochranný kryt, stisknutím tlačítka na prvku montážní krabice, vytáhněte konzolu nahoru.

10. MONTAŽ/DEMONTAŽ BARIÉR

Namontovat bezpečnostní lištu umístěním prvek používa-ný pro upevnění kolejnic v přepínačích (obr. 13) Chcete-li nainstalovat kolejnice, stiskněte červená tlačítko umístěné na obou stranách zábradlí (obr.13), vytáhněte ji směrem k sobě.

11. MONTAŽ KRYTU NOHOU (Sedadlo)

Natáhněte krytí a následně je připevněte k sedadlu.

12. REGULACE OPĚRÁTKA SEDADLA

Opěradlo sedadla je možné nastavit v několika polohách. Chcete-li snížit opěradlo, zatáhněte za plastovou část systému umístěného v zadní části opěradla, pak nastavte správnou polohu. (obr.14)

Chcete-li zvýšit opěradlo jednoduše tlačte nahoru, Až se dostanete k Správné poloze. Uzavření dosáhnete automaticky.

13. NASTAVENÍ POLOHY PODNOŽKA

Podnožka může být nastavena v několika polohách. Chcete-li ukončit stisknutím dvou tlačítek umístěných na obou stranách nohou a pomalu spusťte dolů. (obr. 15)

Ke zvednutí podnožky, zvedněte ji ze spuštěné polohy směrem automaticky v horní části zámku.

14. REGULACE BEZPEČNOSTÍHO PÁSU (SEDADLO)

Sedátko je vybaveno pětibodovými bezpečnostními pásy. Abyste namontovali pásy na sedátko, protáhněte konce

popruhů (plastová spona) otvory nacházejícími se v opěrce sedátka pod látkou a kovovými držáky na bočních stranách sedátka.

Stejným způsobem namontujte část pásu, která se nachází mezi nožičkami dítěte. Používejte je od okamžiku, kdy dítě začne samo sedět. Rozepněte pásy, odepněte vidlice z centrální spony, posaďte dítě, upravte délku pásů tak, aby přiléhaly k tělu dítěte, ale netlačily jej.

Pak zapněte vidlice všech pásů do centrální spony (obr. 16). Sedátko má dodatečný krokový pás, který se připíná k madlu pomocí cvoků. Je to dodatečný prvek, ale zároveň s ním se musí používat pětibodové bezpečnostní pásy. Upozornění! Bezpečnostní pásy používejte vždy,

když dítě začíná samo sedět.

15. NASTAVENÍ VÝŠKY RUKOJETI

Stiskněte současně dvě tlačítka na klice na obou stranách vnitřku a pohybem rukojeti, respektive snížit nebo zvýšit jeho výšku. (obr. 17)

16. SLOŽENÍ KOČÁRKU

Aby bylo možné rám namontovat, měla by být přepravní taška / sedadlo odstraněny (bod 4).
Poté sestavte rám současným stisknutím obou tlačítek na rukojeti rámu (obr. 17)
Abyste dále mohli zmenšit rozměry kočárku, sejměte kola.

17. NASTAVENÍ TUHOSTI ZAVĚŠENÍ

Kočárek má nastavení tuhosti zadního zavěšení. Abyste provedli nastavení, stiskněte páčku umístěnou pod pružinou tlumiče (obr. 18). Tuto činnost proveďte u obou zadních kol. Zavěšení má dvě nastavení: tvrdé a měkké.

18. NEPROMOKAVÁ FÓLIE

Vozík je součástí pláštěnka s větracími otvory na obě gondoly a na sedadle. Chcete-li připojit ji vytáhnout jeden konec k budce, a druhá na gondolu.

19. MOSKITIÉRA

Gondola a sedlo jsou vybaveny sítí proti moskytům pro montáž by měla převzít jeden konec
do kůlny a připojí ji s vlasem lokalizovaným na obou stranách, pak háček druhý konec sedadla komáří gondoly nebo stupačkou.

20. MONTAŽ AUTOSEDAČKY

Vozík je nabízen v provedení s autosedačkou pro děti s hmotností od 0 do 13 kg. Aby bylo možné nainstalovat autosedačku vždy na prvním místě adaptér do vozíku je ucpání shodně na gondole, pak instalovat sedačku na adaptéru. (obr. 19) Ucpávání automaticky.
Aby se odpojte adaptér, stisknutím tlačítka na straně sedadla, Opakujte na druhé straně.
Varování! Před použitím sedačky, ujistěte se, že adaptéry jsou správně namontovány.

UPOZORNĚNÍ ! Pro montáž autosedaček na rám DUO je nutný adaptér Duo a adaptér odpovídající modelu autosedačky. (obr. 20)

UPOZORNĚNÍ !

Autosedačka použita společně s podvozkem nenahrazuje postýlku nebo lůžka, v případě, že dítě potřebuje spát, je doporučeno, aby bylo umístěno ve správné gondole, kolébce nebo posteli.

WICHTIG! LESEN SIE SORGFÄLTIG DURCH UND BEWAHREN SIE SICH FÜR DIE ZUKUNFT AUF.

Der Kinderwagen entspricht der Norm PN-EN 1888-1: 2019-02

WARNUNGEN !!!!

Lesen Sie diese Anleitung vor Gebrauch.
Die Sicherheit des Kindes kann beeinträchtigt werden, wenn die Anweisungen in dieser Anleitung nicht befolgt werden.

GEFAHRENHINWEIS !
Lassen Sie niemals ein Kind unbeaufsichtigt.

GEFAHRENHINWEIS !
Vergewissern Sie sich vor dem Gebrauch, dass alle Verriegelungen eingerastet sind.

GEFAHRENHINWEIS !
Stellen Sie zur Vermeidung von Verletzungen sicher, dass das Kind beim Auseinanderklappen oder Zusammenklappen des Produkts wegbewegt wird.

GEFAHRENHINWEIS !
Lassen Sie Ihr Kind nicht mit diesem Produkt spielen.

GEFAHRENHINWEIS !
Verwenden Sie Auffanggurte, wenn Ihr Kind anfängt, selbstständig zu sitzen.

GEFAHRENHINWEIS !
Dieser Sitz ist nicht für Kinder unter 6 Monaten geeignet.

GEFAHRENHINWEIS !
Verwenden Sie immer ein Befestigungssystem.

GEFAHRENHINWEIS !
Überprüfen Sie vor Gebrauch, ob die Gondel- oder die Sitzbefestigung oder der Kindersitz korrekt eingeschaltet sind.

GEFAHRENHINWEIS !
Dieses Produkt ist nicht zum Laufen oder Rollenfahren geeignet.

GEFAHRENHINWEIS !
Der Kinderwagen ist für den Transport von Kindern ab 0 Monaten bis zu einem Maximalgewicht von 15 kg ausgelegt.

GEFAHRENHINWEIS !
-Jede am Griff und/oder an der Rückseite der Rückenlehne und/oder an den Seiten des Wagens angebrachte Last beeinträchtigt die Stabilität des Wagens.
- Der Kinderwagen sollte von zwei Kindern benutzt werden.
- Zubehör (Sitz, Tasche, Regenschutz, usw.), das nicht vom Hersteller zugelassen ist, sollte nicht verwendet werden.
- Die Sicherheit des Kindes liegt in der Verantwortung des erwachsenen Betreuers
- Der Sitz oder die Gondel darf nicht als Kindersitz verwendet werden.
- Lassen Sie den Kinderwagen nicht ohne angezogene Bremsen stehen.
- Wenn Sie das Kind in den Kinderwagen setzen oder aus dem Kinderwagen nehmen, müssen Sie immer die Bremsen betätigen
- Der Kinderwagen darf niemals auf einer Neigung abgestellt werden.
- Bei der Einstellung des Wagens sollten sich die beweglichen Teile des Wagens außerhalb der Reichweite des Kindes befinden
- Übermäßiges Gewicht im Wagen, unsachgemäße Installation oder Verwendung von unsachgemäßem Zubehör kann zu Beschädigung oder Zerstörung des Wagens führen.
- Lassen Sie den Kinderwagen nicht an einem gefährlichen Ort stehen, auch wenn er leer ist.
- Benutzen Sie den Kinderwagen nicht, um Treppen, einschließlich Rolltreppen, oder sehr steile Stellen zu überqueren. Dies kann für Ihr Kind gefährlich sein.
- Stellen Sie niemals Gegenstände auf den Wagenkasten.
- Der mitgelieferte Einkaufskorb hat eine Tragfähigkeit von 3 kg. Legen Sie immer schwerere Gegenstände in die Mitte des Korbes. Eine ungleichmäßige Gewichtsverteilung im Korb kann die Stabilität des Wagens beeinträchtigen.
- Gegenstände im Korb dürfen nicht seitlich aus dem Korb herausragen, da sie in die Speichen eingeschraubt werden können.
- Die Verwendung von nicht zugelassenen Ersatzteilen durch den Hersteller kann gefährlich sein.
- Es liegt in der Verantwortung des Benutzers, den einwandfreien Zustand des Wagens zu überprüfen.
- Beim Durchfahren von Hindernissen ist darauf zu achten,
dass keine Rastverbindung gelöst wird.
- Verwenden Sie keine andere als die mitgelieferte Matratze in der Gondel.
- Die mitgelieferte Pflegetasche hat eine Tragkraft von 2 kg.
- Dieses Produkt ist für ein Kind geeignet, das nicht auf seinen eigenen Händen und Knien sitzen, fallen und sich nicht bewegen kann. Maximale Masse eines Kindes: 9 kg
- Das Neugeborene sollte liegend transportiert werden.

Das Kennwort **GEFAHRENHINWEIS** weist auf Informationen hin, die für die Sicherheit von Kindern relevant sind.

Das Kennwort **ACHTUNG!** zeigt Informationen an, die die Bedienung des Wagens erleichtern

Achtung !
Die Sicherheitshinweise und Anweisungen in diesem Handbuch können nicht alle möglichen Situationen und Einsatzbedingungen abdecken. Aus verständlichen Gründen ist es nicht möglich, dieses Produkt mit gesundem Menschenverstand, Vorsicht und Sorgfalt auszustatten. Diese Vorteile sollten von der Person, die den Kinderwagen benutzt und bedient, erbracht werden.

Es ist wichtig, dass jede Person, die den Kinderwagen und sein Zubehör benutzt, diese Anleitung gut versteht. Daher sollte jede Person, die den Kinderwagen auch nur für einen sehr kurzen Zeitraum benutzt, in die richtige Handhabung eingewiesen werden. Bei unklaren Anweisungen wenden Sie sich bitte an Ihren autorisierten JEDO-Händler, um weitere Informationen zu erhalten oder andere Fragen zu beantworten.

PFLEGE UND WARTUNG

1. Lassen Sie den Kinderwagen nicht längere Zeit in direktem Sonnenlicht stehen.
2. Der Kinderwagen ist an einem trockenen Ort zu lagern. Wenn der Rahmen des Wagens nass ist, muss er sorgfältig getrocknet werden.
3. Wenn der Kinderwagen mit Meerwasser in Berührung kommt oder in salzgetränkten Straßen verwendet wird, muss der Rahmen des Wagens gewaschen und getrocknet werden.
4. Der Kinderwagen sollte nicht längere Zeit auf hellen Bodenbelägen (PVC, Linoleum) oder lackierten Holzparketten stehen bleiben. Der Gummi der Reifen kann die Oberfläche schwarz verfärben.
5. Es wird empfohlen, die Achs- und Federungsenden alle drei Monate zu schmieren. Reinigen Sie die Achsenden vor dem Schmieren mit einem Tuch. Zur Schmierung der Achse kann technisches Vaselineöl oder Automobilöl verwendet werden.
6. Prüfen Sie, ob die Reifen auf den richtigen Druck aufgepumpt sind. Der Druck in den Pumpenrädern soll 0,14 - 0,17 MPa betragen.
7. Die Polsterung des Wagens kann mit einem feuchten Tuch oder Schwamm mit einem milden Reinigungsmittel gereinigt werden.
8. Die Polsterung des Wagens darf nicht in der Waschmaschine gewaschen werden.
9. Der Benutzer ist verpflichtet, den Kinderwagen regelmäßig zu kontrollieren, zu warten und zu reinigen.

GARANTIEBEDINGUNGEN

1. P.P.H.U Jędroch gewährt auf das von Ihnen gekaufte Produkt der Marke JEDO eine Garantie von 24 Monaten ab Kaufdatum.
2. Reklamationen müssen an der Verkaufsstelle eingereicht werden, an der das Produkt gekauft wurde.
3. Das reklamierte Produkt sollte in einem sauberen Zustand und sicher verpackt, vorzugsweise in einem Karton, zusammen mit der Bedienungsanleitung zurückgeschickt werden.
4. Während der Garantiezeit festgestellte Produktmängel werden innerhalb von 14 Tagen ab Lieferdatum kostenlos durch den Verkäufer an den Hersteller behoben.
5. Die Garantiedauer verlängert sich um die Zeit der Reparatur.
6. Die Art der Reparatur wird vom Garantiegeber festgelegt.
7. Voraussetzung für die Annahme der Reklamation ist ein Kaufbeleg mit Datum und Unterschrift beider Parteien.
8. Der Hersteller muss jede Fehlfunktion des Produkts kostenlos beheben, sofern es bestimmungsgemäß und gemäß den Anweisungen in der Betriebsanleitung verwendet wird.
9. Eingaben in die Garantie dürfen nur von den Servicetechnikern des Herstellers vorgenommen werden, ansonsten sind sie ungültig. Das Fehlen des Garantiedrucks schließt die Garantie aus.
10. Der territoriale Geltungsbereich des Garantieschutzes erstreckt sich auf das Gebiet der Europäischen Union, Norwegens, der Schweiz und der Russischen Föderation.
11. Die Gewährleistung für die verkauften Verbrauchsgüter schließt die Rechte des Käufers aus der Nichtkonformität der Ware nicht aus, schränkt sie nicht ein oder setzt sie nicht aus.

EINER REKLAMATION UNTERLIEGEN NICHT:

- Schäden durch unsachgemäße Lagerung
- Mechanische und technische Schäden, die durch unsachgemäßen Gebrauch oder durch Nichtbeachtung der Betriebsanleitung entstehen.
- Farbveränderungen (Verfärbung) des Gewebes bei starker Sonneneinstrahlung oder Verwendung ungeeigneter chemischer Mittel.
- natürliche Abnutzung der mechanischen Komponenten durch den Betrieb. Jegliche Änderungen am Design des Produkts, falls vorhanden, führen zum Erlöschen der Garantie.
- jegliche Verfärbung durch Gummikontakt mit der Oberfläche (z.B. PVC, Linoleum, lackiertes Holzparkett)
- Schlauchdurchstich

BEDIENUNGSANLEITUNG

1. ENTFALTEN DES KINDERWAGENS

Das Lösen der Verriegelung des zusammengeklappten Rahmens erfolgt durch gleichzeitiges Drücken beider Tasten am Griff des Rahmens (Pic. 1) und Hochziehen des Griffs. Wenn er die richtige Position erreicht, rastet er automatisch in einer Verriegelungsklammer ein, die deutlich hörbar ist Klicken Sie auf den Ton

2. MONTAGE UND DEMONTAGE DER RÄDER

Um das Hinterrad (Pic. 2)zu entfernen, drücken Sie den Knopf auf der Innenseite des Gestells (Pic.4) und lassen Sie das Rad zusammen mit der Achse los. Wiederholen Sie diesen Vorgang auf der anderen Seite.

Zum Wiedereinbau drücken Sie den Radauslöser und schieben Sie die Radachse wieder in das Loch im Gestell. Lassen Sie dann den Knopf los und ziehen Sie ihn zu sich hin, bis er einrastet.

- Montieren Sie das vordere 10-Zoll-Rad (Pic. 3) mit einer Gabel, indem Sie die Achsen von Gabeln in die Drehscheibe einlegen, bis Sie ein „Klick" hören, was bedeutet, dass das Rad in der richtigen Position verriegelt ist.

Die Vorderräder können für Geradefahren blockiert werden, indem Sie den oberen Teil der Drehscheibe (Pic. 5) nach rechts drehen, bis Sie ein Klicken hören.

Um die Räder zu demontieren, drücken Sie die Kunststoff-Taste im oberen Teil der Drehscheibe bis zum Anschlag (Pic. 6) und ziehen Sie das Rad mit der Gabel nach unten.

GEFAHRENHINWEIS! An den Rädern befindet sich ein Fett, das zu verschmutzten Textilien führen kann.

3. STARTEN DES PARKGERÄTS

-Der Kinderwagen bremst durch Drücken des Seitenpedals der Parkvorrichtung (Pic. 7), sodass die Enden der Bremsstange die Radräder blockieren.

-Die Parkvorrichtung wird freigegeben, indem das Pedal der Parkvorrichtung nach oben gezogen wird.

4. MONTAGE / DEMONTAGE DER TRAGEWANNE

Setzen Sie die Tragewanne auf das Fahrgestell, indem Sie die Kunststoffgondeladapter an der Unterseite der Tragewanne in die Zentralverriegelung einsetzen.(Pic. 8) Die Schließung erfolgt automatisch.

Um die Tragewanne zu entfernen, drücken Sie die Tasten auf beiden Seiten der Tragewanne gleichzeitig (Pic. 9) und heben die Tragewann nach oben.

GEFAHRENHINWEIS! Prüfen Sie vor dem Einsatz, ob die Gondel im Zentralanschluss richtig verriegelt ist.

5. MONTAGE DER FUßABDECKUNG

Legen Sie die Abdeckung für die Beinchen auf die Gondel und befestigen Sie sie mit den Druckknöpfen an den Seiten der Kabine und der Abdeckung.

6. VERSTELLUNG DER RÜCKENLEHNE IN DER TRAGEWANNE

Die Rückenlehne der DUO-Tragewanne kann in mehreren Positionen verstellt werden.

Die Höhe der Rückenlehne wird eingestellt, indem das Einstellelement in der gewählten Position arretiert wird.(Pic. 10)

7. ZUSAMMENFALTEN DER TRAGEWANNE

Um die Gondel zu falten, entfernen Sie das Innenmaterial der Gondel, um den versteckten Mechanismus der Gondelfaltung freizulegen (Pic. 11), dann bewegen Sie Faltmechanismen in Richtung des Mittelteils der Gondel . Zum Aufklappen der Gondel die Klappmechanismen in die Ausgangsposition bringen.

8. MONTAGE DES SITZES (SPAZIERGANG-EINSATZ)

Die Montage und Demontage des Sitzes erfolgt wie bei der Gondel über zwei Knöpfe auf beiden Seiten des Sitzes.

Der Sitz kann auf zwei Arten montiert werden, entweder vorwärts oder rückwärts.

GEFAHRENHINWEIS! Bewegen Sie den Sitz nicht, indem Sie die Fußstütze greifen !

GEFAHRENHINWEIS! Prüfen Sie vor dem Einsatz, ob der Sitz im Zentralanschluss richtig verriegelt ist.

GEFAHRENHINWEIS! Überprüfen Sie immer, ob die Rückenlehne richtig verriegelt ist, bevor Sie den Kinderwagen benutzen.

9. MONTAGE/DEMONTAGE DES SITZKASTENS

Der Sitz ist mit einem eigenen Kasten ausgestattet, um ihn auf dem Sitz zu befestigen, schieben Sie die Kunststoffbefestigungselemente des Kastens, die sich an den Enden der Stange befinden (Pic. 12), in die Kunststoffverschlüsse, die sich auf beiden Seiten der Rückenlehne befinden.

Um den Kasten zu entfernen, drücken Sie den Knopf in der Schutzhalterung und ziehen Sie die Stange nach oben.

10. MONTAGE / DEMONTAGE DER GELÄNDER

Montieren Sie das Schutzgeländer, indem Sie das Teil zur Geländemontage in die Verbinder einsetzen (Pic. 13).

Um das Geländer zu entfernen, drücken Sie den grauen Knopf auf beiden Seiten des Sitzes in Höhe des Geländers (Pic. 13)und ziehen Sie es dann zu sich hin.

11. MONTAGE DER FUßABDECKUNG (Sitz)

Ziehen Sie die Abdeckung über den Sitz und befestigen Sie es mit den Druckknöpfen.

12. EINSTELLEN DER SITZLEHNE

Die Rückenlehne kann in mehreren Positionen verstellt werden.

Zum Absenken der Rückenlehne ziehen Sie das Kunststoff-Einstellelement an der Rückseite der Rückenlehne heraus und bringen es in die richtige Position. (Pic. 14)

Um die Rückenlehne anzuheben, genügt es, sie nach oben zu schieben, bis sie die richtige Position erreicht hat. Die Verriegelung erfolgt automatisch.

13. FUßSTÜTZEVERSTELLUNG

Die Fußstütze kann in mehreren Positionen verstellt werden. Zum Absenken drücken Sie die beiden Knöpfe auf beiden Seiten der Fußstütze und senken sie vorsichtig ab. (Pic. 15)

Um die Fußstütze anzuheben, heben Sie sie aus der abgesenkten Position an, und die Verriegelung erfolgt automatisch.

14. EINSTELLUNG DES SICHERHEITSGURTES (SITZ)
Der Sitz ist mit 5-Punkt-Anschnallgurten ausgestattet. Diese sollen von dem Moment an verwendet werden, ab dem das Kind allein zu sitzen beginnt.
Die Gürtel aufschnallen, die Gabel der zentralen Schnalle reinstecken, das Kind in den Sitz hinsetzen, die Länge der Gürtel mit Klammern so einstellen, um an den Körper des Kindes anzupassen, aber es nicht drückt, dann die Gürtel-Gabel in die zentrale Gürtelschnallen hineinstecken (Pic. 16)
Um die Gürtel zu demontieren, die Klappe in der Rückseite der Rückenlehne öffnen, dann die Schnallen an den Enden des Gurtes durch die Löcher die sich auf der Rückenlehne befindet durchziehen.
Auf diese Weise werden diese Gurte abgebaut, die über die Schultern des Kindes reichen.
Beckengurte sind auf festen montiert, und es gibt keine Möglichkeit ihrer Demontage.
Wenn ein des Elementes der Sitz-Schale demontiert werden soll, dann demontiert man die Schultergurte und den gesamten Gürtel mit der Schnalle zieht man durch das Loch im Rumpf oder in der Sitz-Schale durch. Der Sitz hat einen zusätzlichen Schrittgurt, der um die Barriere mit Druckknöpfen befestigt wird. Es ist ein zu-sätzliches Element, und befreit nicht von der Anwendung eines 5-Punkt-Sicherheitsgurtes.
GEFAHRENHINWEIS! Verwenden Sie immer Sicherheitsgurte, wenn Ihr Kind ohne fremde Hilfe sitzen kann.

15. GRIFFHÖHENVERSTELLUNG
Drücken Sie gleichzeitig zwei Knöpfe auf beiden Seiten des Griffs von innen und durch Verschieben des Griffs verringern oder vergrößern Sie seine Höhe entsprechend. (Pic. 17)

16. ZUSAMMENFALTEN DES KINDERWAGENS
Um den Rahmen zu montieren, sollte die Tragewanne / der Sitz entfernt werden (Punkt 4).
Montieren Sie dann den Rahmen, indem Sie gleichzeitig beide Tasten am Griff des Rahmens drücken (Pic. 17)
Um die Größe des Kinderwagens weiter zu reduzieren, können die Räder entfernt werden.

17. EINSTELLEN DER STEIFIGKEIT VON DER AUFHÄNGUNG
Der Kinderwagen hat eine Einstellung der Steifigkeit von der hinteren Aufhängung.
Zur Einstellung bewegen Sie den Hebel unter dem Federstoßdämpfer (Pic. 18). Die Aktion sollen Sie für beide Hinterräder durchführen. Die Aufhängung hat zwei Einstellungen: hart und weich.

18. REGENSCHUTZ-FOLIE
Der Wagen ist mit einer Regenschutzfolie hinter dem Ventilator ausgestattet, sowohl auf der Gondel als auch auf dem Sitz. Zur Montage ziehen Sie das eine Ende auf den Kasten und das andere auf die Gondel (Griffseite).

19. MOSKITONETZ
Die Tragewanne und der Sitz sind mit einem Moskitonetz ausgestattet, um es an einem Ende auf den Kisten zu montieren und mit Hilfe von Druckknöpfen auf beiden Seiten zu befestigen, dann wird das andere Ende des Moskitonetzes auf die Gondel oder die Fußstütze befestigt.

20. AUTOSITZ INSTALLIEREN
Der Kinderwagen ist auch in einer Version mit Autositz für Kinder von 0 bis 13 kg erhältlich. Um den Autositz zu montieren, setzen Sie zuerst die Adapter auf das Gestell des Wagens, befestigen Sie sie wie die Gondel und montieren Sie dann den Autositz auf die Adapter. (Pic. 19) Die Verbindung wird automatisch hergestellt. Um die Adapter zu lösen, drücken Sie den Knopf auf der Seite des Autositzes und wiederholen Sie den Vorgang auf der anderen Seite.
Warnung ! Vergewissern Sie sich, dass die Adapter korrekt montiert sind, bevor Sie den Autositz benutzen.

Achtung! Für die Montage der Autositze am DUO-Rahmen werden der Duo-Adapter und ein zum Autositzmodell passender Adapter benötigt.(Pic. 20)

GEFAHRENHINWEIS !
Ein Kindersitz, der in Verbindung mit dem Gestell verwendet wird, darf eine Wiege oder ein Bett nicht ersetzen, wenn das Kind schlafen muss, und es wird empfohlen, ihn in eine geeignete Gondel, Wiege oder Bett zu stellen.

ВАЖНЫЙ! ВНИМАТЕЛЬНО ПРОЧТИТЕ ВНИМАТЕЛЬНО И СОХРАНИТЕ НА БУДУЩЕЕ.
Коляска соответствует стандарту PN-EN 1888-1: 2019-02
ПРЕДУПРЕЖДЕНИЯ !!!!

Перед пользованием прочитайте данную инструкцию.
Безопасность ребенка может быть под угрозой, если Вы не будете придерживаться рекомендаций, содержащихся в инструкции.

ПРЕДОСТЕРЕЖЕНИЕ! Никогда не оставляйте ребенка без присмотра.
ПРЕДОСТЕРЕЖЕНИЕ! Перед использованием проверьте, исправность блокировочной системы.
ПРЕДОСТЕРЕЖЕНИЕ! Чтобы избежать травм, убедитесь, что ребенок отодвигается при раскладывании или складывании этого продукта.
ПРЕДОСТЕРЕЖЕНИЕ! Не позволяй ребенку играть данным изделием.
ПРЕДОСТЕРЕЖЕНИЕ! Используйте ремни безопасности, когда Ваш ребенок начнет самостоятельно садиться.
ПРЕДОСТЕРЕЖЕНИЕ!Это сиденье не подходит для детей в возрасте до 6-го месяца жизни.
ПРЕДОСТЕРЕЖЕНИЕ! Всегда используйте систему застёгивания.
ПРЕДОСТЕРЕЖЕНИЕ!Проверьте работоспособность устройства, закрепляющего люльку сиденье или автомобильное кресло.
ПРЕДОСТЕРЕЖЕНИЕ!Данное изделие не подходит для бега или езды на роликах.
ПРЕДОСТЕРЕЖЕНИЕ! Коляска предназначена для транспортировки детей от 0 месяца жизни и до максимум 15 кг.

ПРЕДОСТЕРЕЖЕНИЕ!
-Какой либо груз, подвешенный к рукоятке и/или сзади на спинке и/ или сбоку коляски, может повлиять на устойчивость коляски.
- Коляска может быть использована только одним ребёнком
- Аксессуары (кресло, сумка, чехол от дождя и тому подобное), которые не утверждены производителем, не должны использоваться.
- За безопасность ребенка отвечает его взрослый опекун
- Сиденье или люльку нельзя использовать как автомобильное кресло.
- Не следует оставлять коляску без затянутых тормозов.
- Во время посадки ребенка в коляску или его вынимания, тормоза должны быть всегда затянутыми
- Коляску никогда не следует оставлять на наклонных поверхностях.
- Во время регулировки коляски, её подвижные части должны находиться вдали от ребенка.
- Размещение слишком большого веса в коляске, неправильная её сборка или использование неразрешенного дополнительного оборудования, могут привести к повреждению коляски.
- Не следует оставлять коляску в опасных местах, даже если она пустая.
- Не следует ездить коляской по лестнице, эскалатору, а также по крутым спускам и подъёмам. Это опасно для ребенка.
- Никогда нельзя класть никакие предметы на верху коляски.
- Находящаяся в комплекте коляски корзина для покупок имеет допустимую грузоподъёмность 3 кг. Более тяжелые предметы размещать всегда на средине корзины. Неравномерное размещение груза в корзине, может нарушить стабильность коляски.
- Предметы в корзине не могут выходить за пределы корзины, поскольку могут попасть в спицы колёс.
- Использовать не утверждённые производителем запчасти, может быть опасно.
- Контроль технического состояния коляски является обязанностью пользователя.
- При переносе коляски, через какие либо препятствия, следует следить, чтобы ни одно из соединений не разблокировалось.
- Не следует использовать в люльке дополнительный матрас, кроме того, который идёт в комплекте.
- Поставляемая в комплекте сумка, имеет грузоподъёмность до 2 кг.
- Данное изделие подходит для ребенка, который не может сидеть , переворачиваться и перемещаться на руках и коленях самостоятельно. Максимальный вес ребенка : 9 кг
- Новорожденных детей следует перевозить в позиции лёжа.
Пароль ПРЕДОСТЕРЕЖЕНИЕ означает существенную информацию для безопасности ребенка
Пароль **ВНИМАНИЕ!** означает информацию, облегчающую обслуживание коляски

Внимание !
Рекомендации и советы, находящиеся в данной инструкции относительно безопасности, не в состоянии предвидеть всевозможных ситуаций и условий использования. По понятным причинам, нельзя оборудовать данный продукт в здравым смыслом, осторожностью или заботой. Эти достоинства должно иметь лицо использующее коляску.
Важно чтобы каждый пользователь коляски хорошо понимал смысл данной инструкции и дополнительного оборудования коляски . Поэтому каждого человека, который будет пользоваться коляской, даже на протяжении короткого времени, следует проинформировать относительно принципов правильного пользования. Если формулировка инструкции неясна и существует необходимость в более конкретном разъяснении или ответе на какие-либо другие вопросы, следует обратиться к авторизованному торговому представителю фирмы JEDO.

Уход и обслуживание

1. Не следует оставлять коляску на долго в солнечных местах.
2. Коляску следует хранить в сухом месте. Если рама коляски мокрая, её следует тщательно высушить.
3.В случае контакта коляски с морской водой или использования её на улицах посыпаемых солью, раму коляски следует вымыть и высушить.
4.Не следует оставлять коляску на длительное время на светлом половом покрытии (PCV, линолеум), а также деревянном лакированном паркете. Резина покрышек может окрасить эти покрытия в чёрный цвет.
5.Рекомендуется смазывать окончания осей и элементы подвески каждые три месяца. Перед смазкой эти элементы следует очистить тряпочкой . Для смазки осей можно использовать технический вазелин или автомобильное масло.
6.Следует следить за давлением воздуха в покрышках . Давление должно составлять 0,14 - 0,17 MPa
7.Обивку коляски можно чистить влажной тряпочкой или губкой, используя деликатные моющие средства.
8.Обивку коляски не следует стирать в стиральной машине.
9. Пользователь обязан ухаживать за коляской и обслуживать её..

Гарантия не охватывает

- поломка, возникшая из-за неправильного хранения
- поломки механические и технические, которые возникли в результате неправильного использования, или использование товара сне по инструкции обслуживания.
- изменения цвета (обесцвечение) ткани при сильном нагревании на солнце или применении несоответствующих химических средств.
- натуральный износ механических элементов, являющийся результатом эксплуатации. Самостоятельное выполнение каких-либо конструкционных изменений продукта влечет к потере гарантии.
- какие либо цветовые изменения, возникшие в результате контакта резины с напольным покрытием (напр. PCV, линолеум, деревянный лакированный паркет)
- прокол камеры.

Условия гарантии

1. ЧП „Jędroch” предоставляет гарантию на купленный Вами продукт марки JEDO на период 24 месяца от даты покупки.
2. Все рекламации следует заявлять в пункте продажи, где был куплен продукт.
3. Возвращать продукт следует в чистом виде и безопасно упакованным, лучше всего в коробке вместе с инструкцией обслуживания.
4. Брак выявленный в период гарантии, будет бесплатно устранён в течении 14 дней от даты его обнаружения, при посредничестве Продавца к Производителю.
5. Срок гарантии продлевается на срок выполнения ремонта.
6. Способ ремонта определяет то лицо, которое предоставляет гарантию.
7. Обязательным условием для подачи заявления о браке/поломке, является наличие чека с датой и подписями обеих сторон.
8.Производитель бесплатно устранит неисправность продукта при условии, что продукт использовался по его назначению и рекомендациям инструкции обслуживания.
9.Записи в гарантийном талоне могут делать только работники сервиса Производителя. Нехватка гарантийной печати исключает гарантию.
10.Гарантийная защита действует на всей территории Евросоюза, Норвегии, Швейцарии, а также территории Российской Федерации.
11. Гарантия на проданный товар не исключает, не ограничивает, не останавливает полномочий покупателя, возникших из-за несоответствия товара.

ИНСТРУКЦИЯ ПО ЭКСПЛУАТАЦИИ

1. РАСКЛАДЫВАНИЕ КОЛЯСКИ

Снятие блокировки сложенной рамы осуществляется одновременным нажатием обеих кнопок на ручке рамы (Рис. 1) и вытягиванием ручки вверх, когда она достигает правильного положения, она автоматически фиксируется в фиксирующем хомуте, что сопровождается отчетливо слышимым звуком. Звук щелчка

2. УСТАНОВКА И СНЯТИЕ КОЛЁС

Чтобы снять задние колёса следует нажать кнопку, (Рис. 2) которая находится на внутренней стороне стеллажа (Рис. 4) и снять колесо вместе с осью. Повторить действие по другой стороне.

Чтобы их снова установить, нажмите кнопку которая служит для снятия колес и вставьте ось колеса в отверстие, которое находится на стеллаже. Потом отпустите кнопку и потяните её на себя, пока колёса не заблокируются.

- Установить переднее 10"- дюймовое(Рис. 3) колесо с вилкой, вкладывая ось вилки в гнездо, пока не услышим щелчок, означающий правильную установку колеса. Передние колеса можно заблокировать для езды по прямой, при помощи механизма блокировки колес стеллажа, который находится по обеим сторонам, под подножкой (Рис. 5), влево (если смотреть от стороны ручки) пока не услышите щелчок.

Чтобы снять передние колеса, следует нажать серую кнопку, находящуюся на внутренней стороне стеллажа, под вращающимся элементом, блокирующим передние колеса (Рис. 6)

ПРЕДУПРЕЖДЕНИЕ! На колёсах находится смазка, которой можно испачкаться.

3. ЗАПУСК ПАРКОВКИ

- Коляска тормозит, нажимая боковую педаль парковочного устройства (рис. 7), чтобы концы тормозного штока блокировали колесные шестерни.
-Парковочное устройство отпускается при нажатии педали парковочного устройства вверх.

4.УСТАНОВКА/СНЯТИЕ ЛЮЛЬКИ

Установить люльку на шасси, вставляя при этом адаптеры люльки, находящиеся в её нижней части, в механизм центральной блокировки.(рис. 8) Блокировка люльки наступит автоматически.

Чтобы снять люльку, следует одновременно нажать кнопки, расположенные по обеим сторонам люльки (Рис. 9), а затем следует поднять люльку вверх.

ПРЕДОСТЕРЕЖЕНИЕ! Перед использованием коляски, проверьте правильность установки люльки, заблокирована ли она.

5. КРЕПЛЕНИЕ ЧЕХЛА НА НОЖКИ В КОЛЯСКЕ

Установить чехол на ножки на люльку и застегнуть при помощи кнопок, которые находятся по обеим сторонам люльки и прикрытия.

6. РЕГУЛИРОВКА СПИНКИ В ЛЮЛЬКЕ

Спинка в люльке DUO может регулироваться в нескольких положениях.

Высота спинки регулируется путем блокировки регулировочного элемента в выбранном положении. (рис. 10)

7. СКЛАДЫВАНИЕ ЛЮЛЬКИ

Для того чтобы сложить люльку, следует снять материал расположенный внутри люльки, так как под ним расположен механизм складывания люльки (Рис. 11), затем следует переместить механизма складывания по направлению к средине люльки.

Для того чтобы люльку разложить, следует переместить механизмы складывания люльки в исходную позицию.

8. УСТАНОВКА СИДЕНЬЯ (ПРОГУЛОЧНОГО ВКЛАДЫША)

Сиденье мы устанавливаем и снимаем также как и люльку, при помощи двух кнопок, расположенных по обеим сторонам сиденья.

Сиденье можно установить двумя способами, передом или задом по направлению езды.

ПРЕДОСТЕРЕЖЕНИЕ! Не переносить сиденье держа его за подножку !

ПРЕДОСТЕРЕЖЕНИЕ! Перед использованием коляски, проверить правильно ли зафиксировано сиденье.

ПРЕДОСТЕРЕЖЕНИЕ! Перед использованием коляски, следует всегда проверять правильность блокировки спинки.

9. УСТАНОВКА И СКЛАДЫВАНИЕ НАВЕСА НАД СИДЕНЬЕМ

Сиденье оснащено навесом и для того чтобы установить его над сиденьем, следует вставить пластиковые элементы крепления навеса, расположенные на концах дуги (Рис. 12) в пластиковые соединители, расположенные по обеим сторонам спинки

Чтобы снять навес, следует нажать кнопку, которая находится в элементе крепления навеса, после чего потянуть дугу вверх.

10.УСТАНОВКА/СНЯТИЕ ЗАЩИТНОГО БАРЬЕРА

Установить защитный барьер, устанавливая элемент, который служит для установки барьера в связки (Рис. 13)

Для того чтобы снять защитный барьер, следует нажать серые кнопки расположенные по обеим сторонам сиденья, на высоте барьера (Рис.13), а затем потянуть ее на себя.

11. КРЕПЛЕНИЕ ЧЕХЛА НА НОЖКИ (Сиденье)

Натянуть чехол на сиденье и закрепить его при помощи кнопок.

12. РЕГУЛИРОВКА СПИНКИ СИДЕНЬЯ

Спинку сиденья можно установить в нескольких позициях. Для того чтобы опустить спинку, потяните пластиковую регулировочную ручку, расположенную в задней части спинки, после чего установите необходимую Вам позицию. (Рис.14)

Чтобы поднять спинку, достаточно толкать её вверх, до желаемой позиции . Блокировка наступает автоматически

13. УСТАНОВКА ПОДНОЖКИ

Подножку можно устанавливать в нескольких позициях . Для того чтобы её опустить, следует нажать две кнопки, расположенные по обеим сторонам подножки и осторожно опустить её вниз (Рис.15).

Для того чтобы подножку поднять, следует поднять её с опущенной позиции вверх, блокировка наступает автоматически.

14. РЕГУЛИРОВКА РЕМНЕЙ БЕЗОПАСНОСТИ (СИДЕНЬЕ)

Сиденье оснащено 5-точечным ремнем безопасности. Чтобы установить ремни безопасности на сиденье необходимо продеть кончик жгута (пластиковая пряжка) через отверстия в спинке сиденья, под материалом и через металлические зажимы по бокам сиденья.

Таким же образом, крепим часть ремня, расположенного между ног ребенка. Их необходимо использовать с момента, когда ребенок начинет самостоятельно сидеть. Расстегнуть ремни, изъять вилку из центральной пряжки, посадить ребенка, отрегулировать длину лямок, таким образом, чтобы они прилегали к телу ребенка, но не пережимали. А затем застегнуть вилки всех лямок в в центральную пряжку. (Рис.16)

Сиденье оснащено дополнительным шаговым ременем безопасности, который закрепляется на барьере при помощи кнопок. Это дополнительный элемент, и он не освобождает от использования 5-точечного ременя безопасности.

Предупреждение! Всегда используйте ремни безопасности, если ребенок может самостоятельно сидеть.

15. РЕГУЛИРОВКА ВЫСОТЫ РУЧКИ

Следует нажать две кнопки, расположенные на внутренней стороне ручки по обеим сторонам, перемещая ручку соответственно вверх или вниз (Рис. 17).

16. СКЛАДЫВАНИЕ КОЛЯСКИ

Для сборки рамы переносная детская кроватка / сиденье должны быть сняты (пункт 4).

Затем соберите раму, одновременно нажав обе кнопки на рукоятке рамы (Рис. 17)

Чтобы еще больше уменьшить размер коляски, колеса можно снять.

17. РЕГУЛИРУЕМАЯ ЖЕСТКОСТЬ ПОДВЕСКИ

Коляска имеет регулировку жесткости задней подвески. Для регулировки, переместите рычаг под пружину амортизатора. (Рис. 18). Действие произвести на двух задних колесах. Подвеска имеет две настройки: твердая и мягкая.

18. ДОЖДЕВИК

В комплект коляски входит дождевик, предназначенный как для люльки, так и для сиденья. Для того чтобы закрепить дождевик, натяните один конец на будку, а другой на люльку (от стороны ручки).

19. МОСКИТНАЯ СЕТКА

Коляска укомплектована москитной сеткой, которая подходит как для люльки, так и для сиденья. Чтобы ее закрепить, следует одеть один ее конец на будку и прикрепить при помощи кнопок, расположенных по обеим сторонам сетки, затем оденьте другой конец москитной сетки на люльку или подножку сиденья.

20. УСТАНОВКА АВТОМОБИЛЬНОГО КРЕСЛА

Предлагаемая нами коляска есть также в версии с автомобильным креслом, для детей весом от 0 до 13 кг. Для того чтобы установить кресло следует прежде всего закрепить адаптеры на стеллаже коляски, так само как на люльке, после чего установить кресло на адаптерах. (Рис. 19)Закрепление кресла наступает автоматически.

Для того чтобы снять адаптеры, необходимо нажать кнопку, находящуюся сбоку кресла, повторить действие с другой стороны.

ПРЕДОСТЕРЕЖЕНИЕ !

Перед использованием кресла, проверьте правильно ли закреплены адаптеры.

Внимание! Для установки автокресла на раму DUO требуется адаптер Duo и адаптер, соответствующий модели автокресла. (Рис. 20)

ПРЕДОСТЕРЕЖЕНИЕ !

Детское автокресло, используемое вместе с шасси, не заменяет колыбели или кроватки; если ребенок нуждается во сне, рекомендуется его уложить в соответствующую люльку, колыбель или кроватку.

jedo DUO

imię i nazwisko użytkownika / name and surname

ulica / street

kod pocztowy, miejscowość/ postal code, city

tel. e-mail / telephone e-mail

data zakupu / date of purchase

pieczątka sprzedawcy
stamp of assistant

zakres naprawy service detail	data date	pieczątka i podpis signature /stamp

producent | producer

P.P.H.U. Jędroch Sp. j.
ul .Grabowska 50
63-400 Ostrów Wielkopolski
POLAND

biuro | office

T +48 62 736 38 00
F +48 62 736 30 10
E biuro@jedo.pl

serwis | service

T +48 62 736 38 03
E serwis@jedo.pl

adres do korespondencji | postal address

JEDO
ul. Strażacka 21
63- 410 Czekanów

jedobaby.com